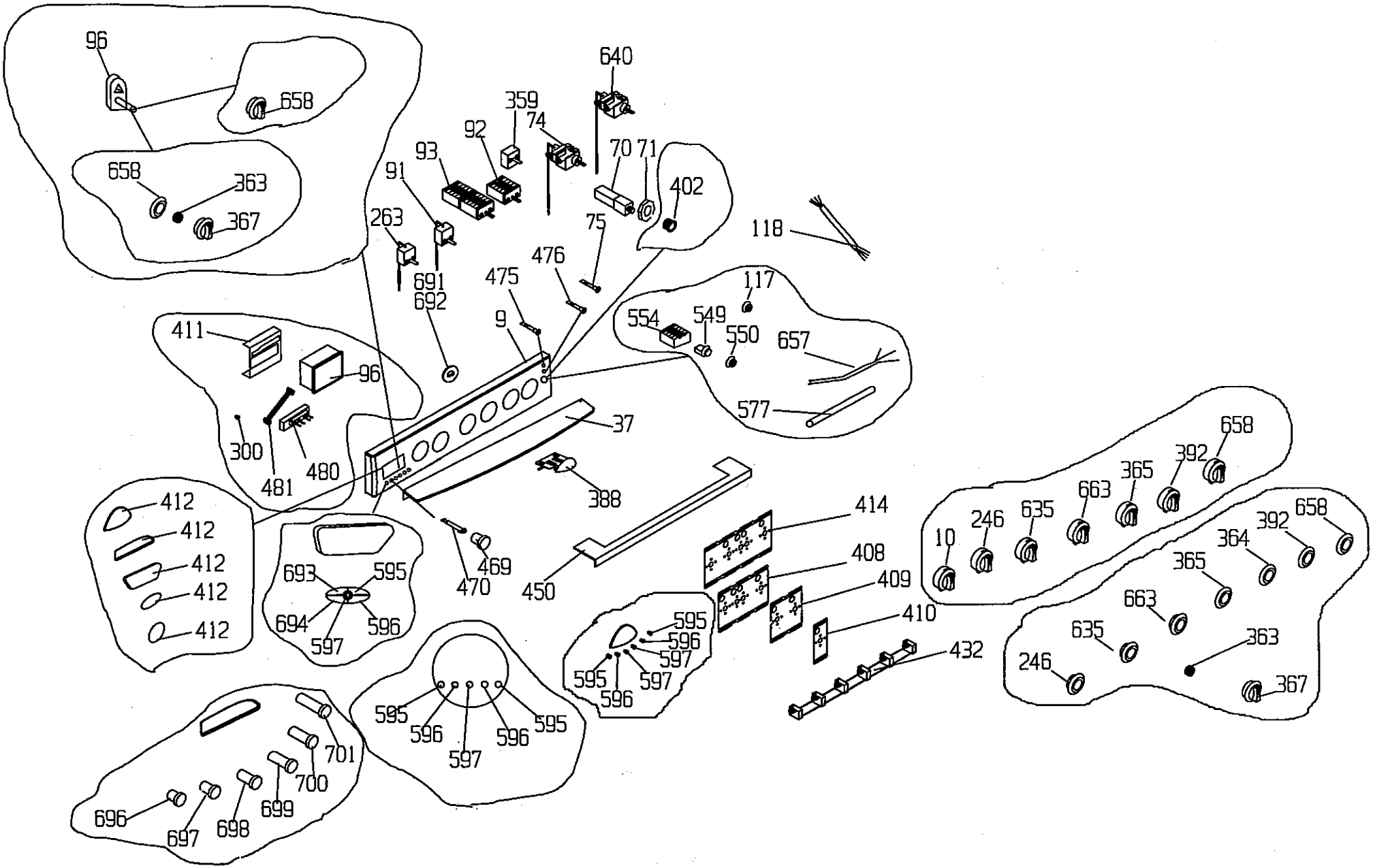
96
658
658
363
367
640
359
74
92
93
91
70
71
402
263
691
692
75
118
476
475
117
9
554
549
550
657
411
96
577
37
300
481
480
388
412
412
412
412
412
414
693
595
694
596
597
470
469
450
408
409
410
595
596
597
595
596
597
432
595
596
597
596
595
701
700
696
697
698
699
10
246
635
663
365
392
658
364
392
658
365
663
635
363
246
367

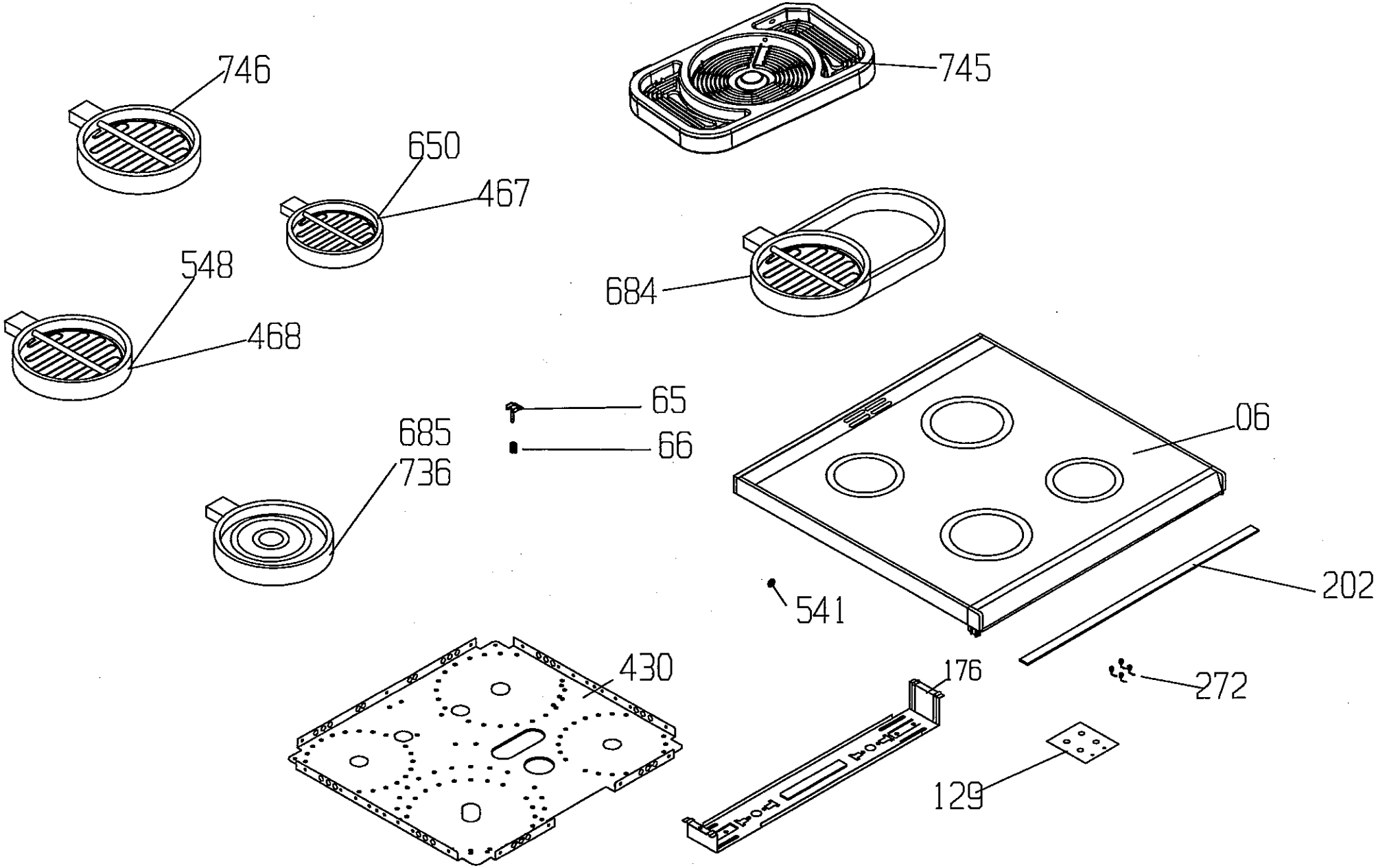
746
745
650
467
548
684
468
65
66
06
685
736
202
541
430
176
272
129

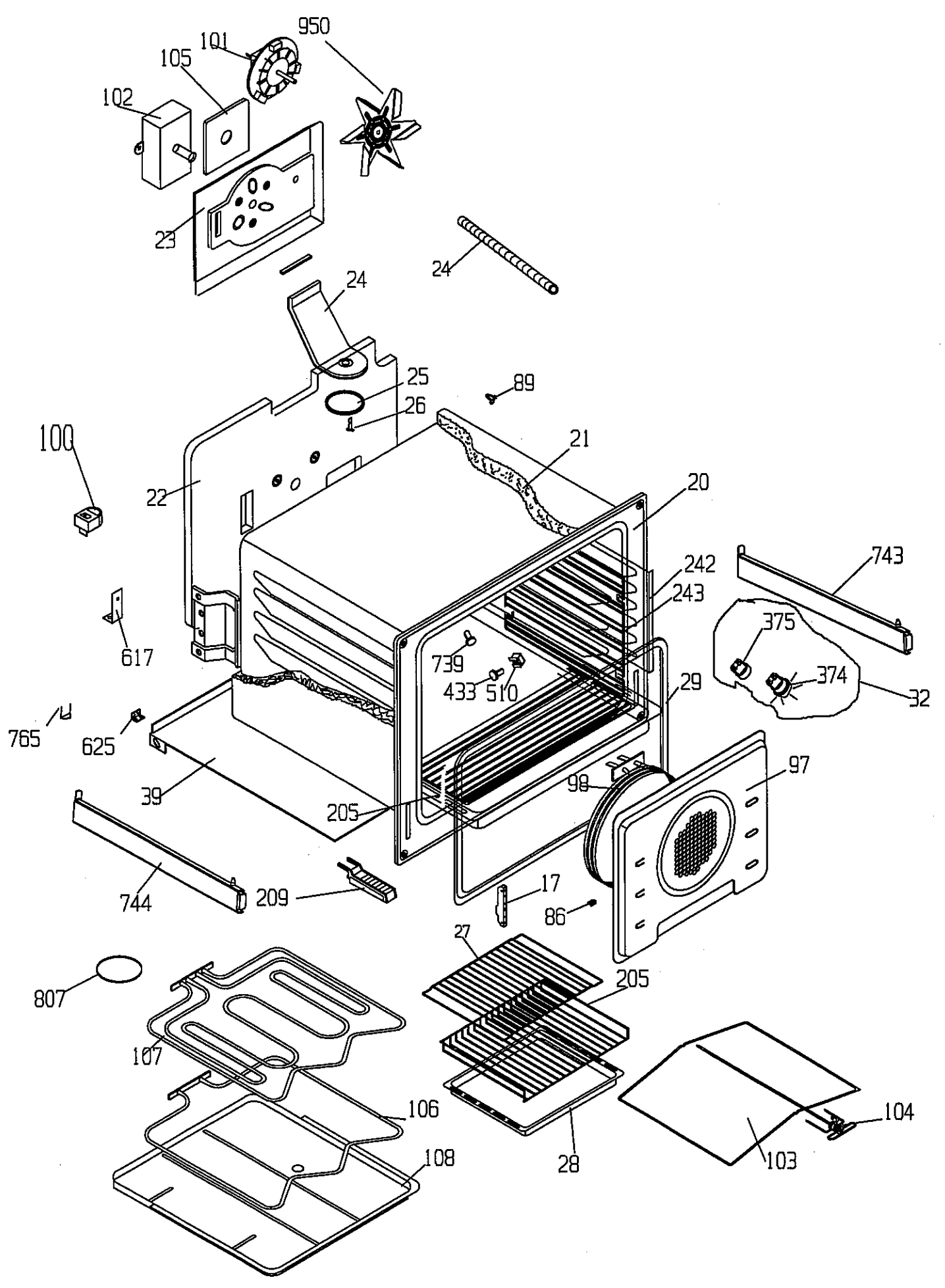
950
101
105
102
23
24
24
25
26
89
100
21
22
20
743
242
243
617
375
739
374
433
510
29
32
765
625
97
39
98
205
744
209
17
86
27
807
205
107
106
104
108
28
103

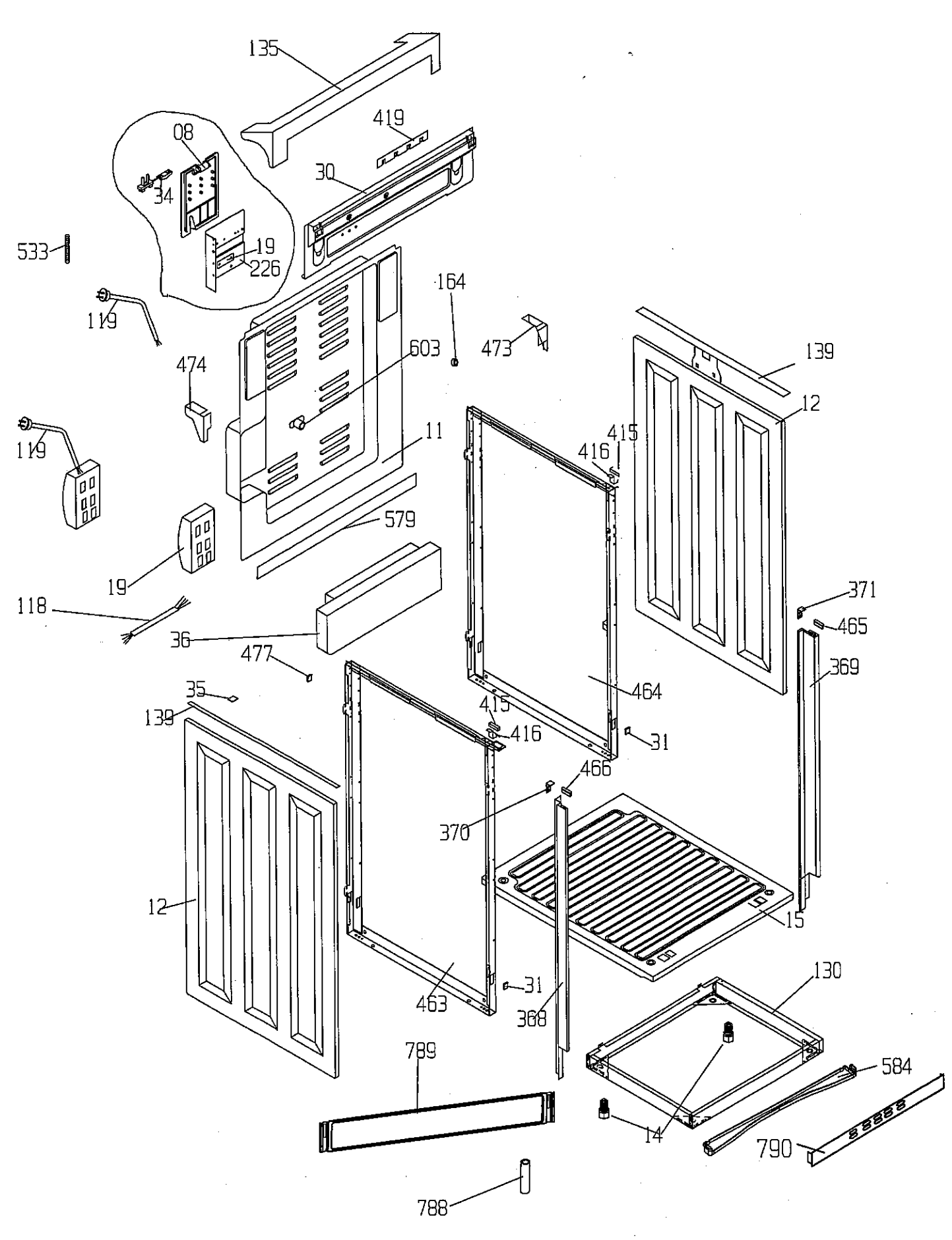
135
419
08
30
34
533
19
226
119
164
473
603
474
139
12
119
11
415
416
579
19
371
118
465
36
477
369
464
35
415
139
416
31
466
370
12
15
130
31
463
368
789
584
14
790
788

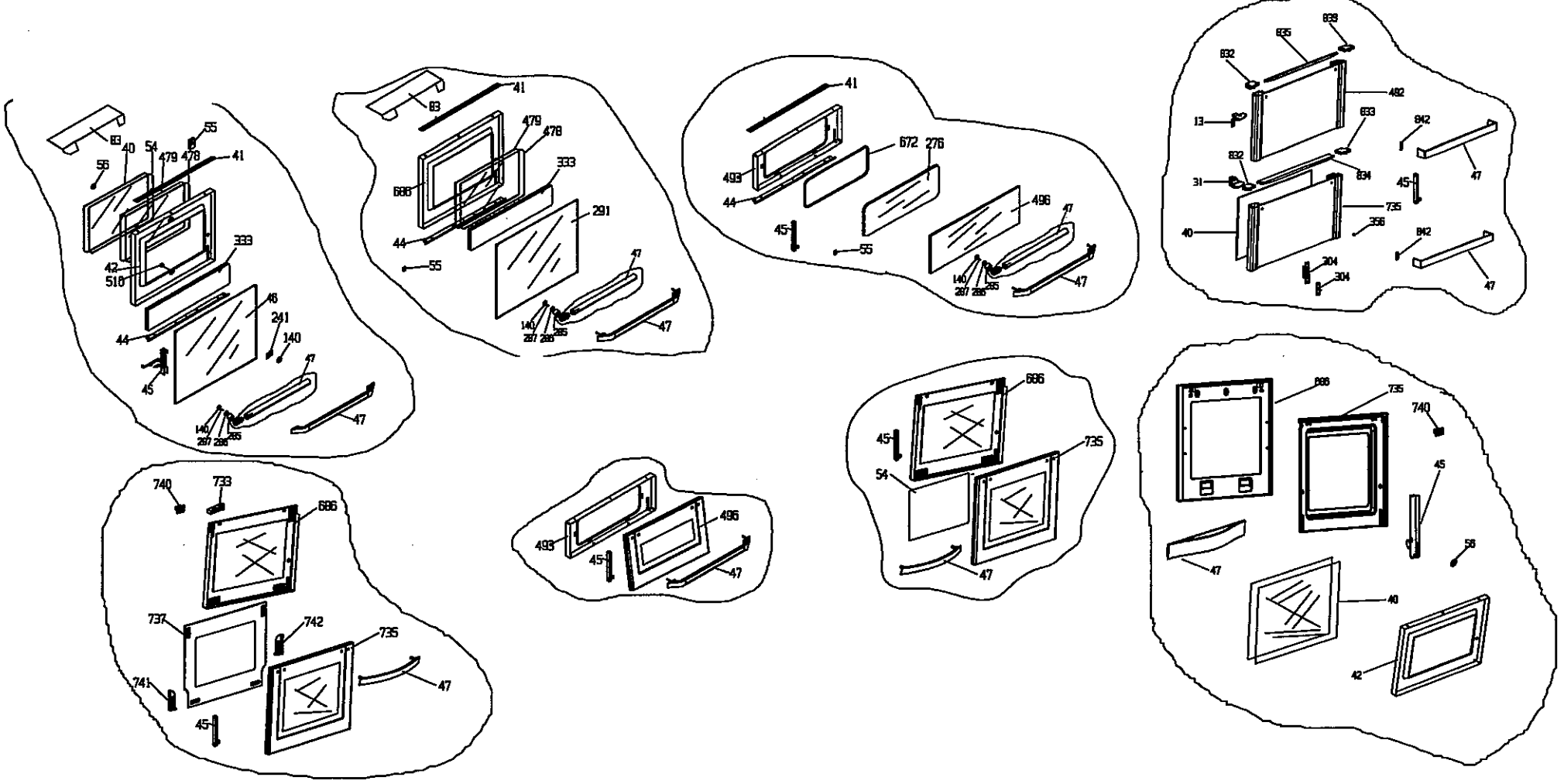
83
40
54
479
478
55
41
56
333
42
518
46
241
140
44
45
47
140
287
286
285
83
41
479
478
686
333
291
44
55
47
140
287
286
285
47
41
493
672
276
44
45
55
496
47
140
287
286
285
47
839
835
832
482
13
833
842
832
834
31
45
47
735
40
356
842
204
304
47
740
733
686
737
742
735
741
45
47
493
496
45
47
686
45
735
54
47
888
735
740
45
47
56
40
42

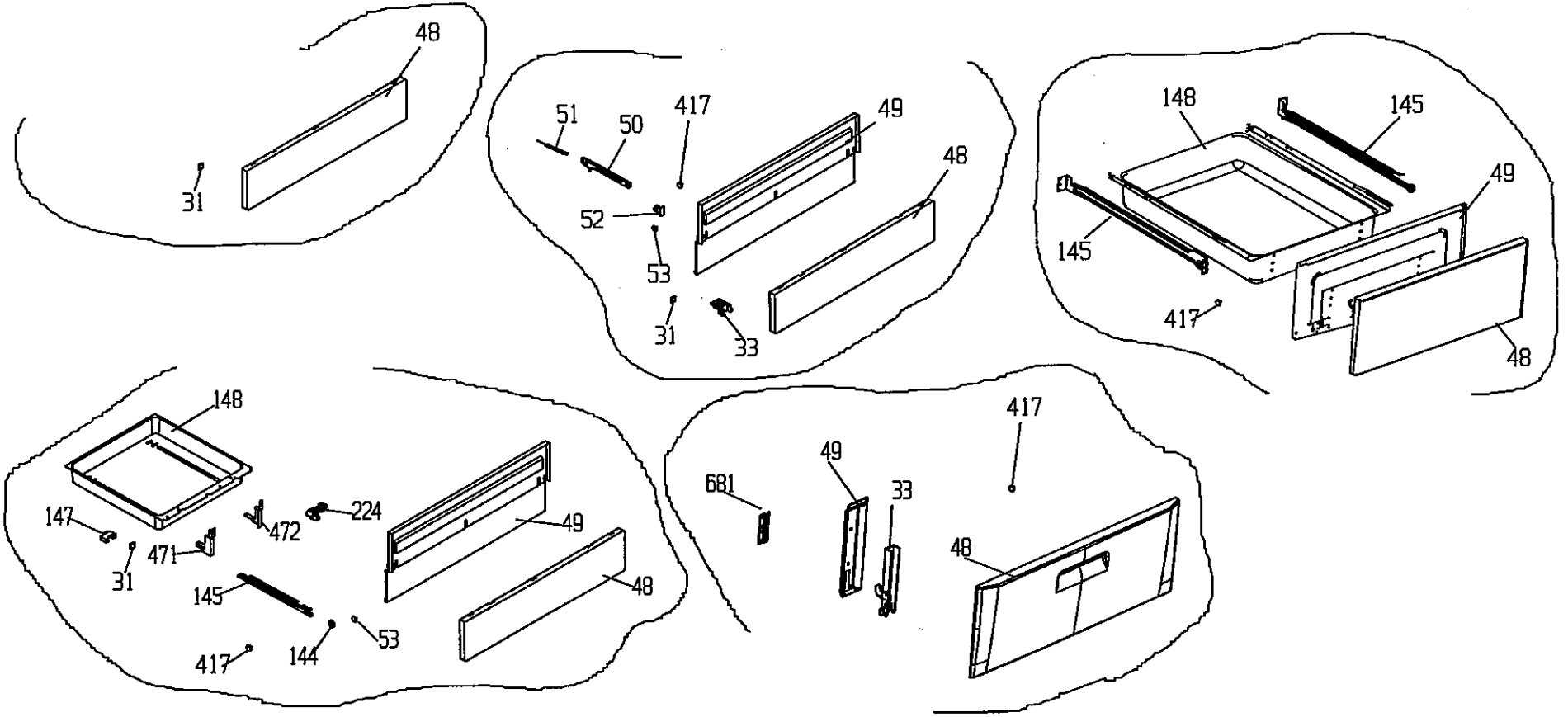
48
31
51
50
417
49
48
52
53
31
33
148
145
49
145
417
48
148
147
31
471
472
224
49
145
48
417
144
53
681
49
33
417
48